BOMBA PISTON K-550
MANUAL DE INSTRUCCIONES

CE

KRIPXE,S.A Pol.Industrial,nº3 – C./Mecànics,9 . . 46120-ALBORAYA(Valencia)España

Tel. 96 1856305 . E-mail:kripxe@kripxe.com http://www.kripxe.com

Pulverizador sin aire K-550

PRECAUCIÓN

Este manual contiene advertencias e información importantes.

LEA Y CONSERVE PARA FUTURAS REFERENCIAS

VERSIÓN K-650-03-0619

Declara que el **Pulverizador eléctrico sin aire K-650** cumple con los reglamentos incluidos en las directivas siguientes:

Directiva 2006/42/CE relativa a las máquinas

Directiva 2014/35/UE relativa al bajo voltaje

Directiva 2014/30/UE relativa a la compatibilidad electromagnética

Las normas aplicadas por el fabricante son las siguientes:

EN55014-1:2006+A1; A1:2009+A2:2011

EN55014-1:2017

EN55014-2:2015

EN61000-3-2:2014

EN61000-3-3:2013

Revisión rápida

La información presente en esta página es solo una guía rápida. No pretende sustituir la información que aparece en las páginas siguientes, una información que el usuario debe conocer completamente antes de utilizar un pulverizador eléctrico sin aire.

SÍNTOMA COMPROBACIÓN PROCEDIMIENTO

El motor no funciona

La bomba no funciona

La bomba no ceba

Presión insuficiente en la pistola o pérdida repentina de presión

Patrón de pulverización de mala calidad

Interruptor de encendido

Regulador del manorreductor

Enchufe y cable de alimentación

Pantalla digital

Válvula de cebado

Aire en la pintura

Filtro de succión

Tubo de succión

Bola inferior

Bomba con fugas de pintura

Bote de pintura

Boquilla de pulverización

Filtros

KRIPXE,S.A Pol.Industrial,nº3 – C./Mecànics,9 . . 46120-ALBORAYA(Valencia)España

Tel. 96 1856305 . E-mail:kripxe@kripxe.com http://www.kripxe.com

El revestimiento está siendo pulverizado
Manguera
Válvula de cebado
Ajuste de la presión
Boquilla de pulverización
Revestimiento
Pulverización desigual

Compruebe que está encendido.
Gire el **regulador del manorreductor** en sentido horario para aumentar la presión
Revise **el enchufe y el cable** en busca de conexiones sueltas o daños
Compruebe que no haya **códigos de error**; si aparece alguno, póngase en contacto con un distribuidor para obtener asesoramiento
Asegúrese de que esté en la posición de **cebado**
Abra la **válvula de cebado** y purgue el aire de la bomba
Asegúrese de que no esté obstruida, límpiela donde sea necesario
Apriete si está suelta
Toque la conexión del **tubo de succión** un par de veces para aflojarla; si no obtiene resultado,
compruebe que **la bola inferior** o el **asiento** no estén ni desgastados ni marcados
Cambie las **empaquetaduras**; póngase en contacto con un distribuidor para obtener asesoramiento
Compruebe que no está vacío
Si está obstruida, invierta la **boquilla**, apunte la pistola hacia unos restos y apriete el gatillo para despejarla
Compruebe que la **boquilla** no presente desgastes, sustitúyala cuando sea necesario
Compruebe que todos los **filtros** estén libres de residuos; limpie o sustituya
Asegúrese de que la combinación **revestimiento/boquilla** funciona correctamente; cámbiela si es necesario
Compruebe que pulveriza correctamente; diluya cuando sea apropiado
Compruebe que **la longitud y el diámetro** son compatibles con la bomba y el revestimiento
Compruebe que no esté obstruido con residuos; póngase en contacto con un distribuidor para obtener asesoramiento
Aumentar la presión
Si está obstruida, invierta la **boquilla**, apunte la pistola hacia unos restos y apriete el gatillo para despejarla
Compruebe que la **boquilla** no presente desgastes, sustitúyala cuando sea necesario
Demasiado grueso Mueva la pistola más rápido; revise lo suficientemente lejos de la superficie, también el tamaño de la boquilla
Demasiado fino Mueva la pistola más despacio, revise lo suficientemente cerca de la superficie, también el tamaño de la boquilla

Compruebe que no haya desgaste en **manorreductor**; póngase en contacto con un distribuidor para obtener asesoramiento

KRIPXE,S.A Pol.Industrial,nº3 – C./Mecànics,9 . . 46120-ALBORAYA(Valencia)España
Tel. 96 1856305 . E-mail:kripxe@kripxe.com http://www.kripxe.com

USAR PARA PULVERIZAR

Emulsión, interior y exterior
Acabados
Conservantes de madera
La mayoría de los otros revestimientos a base de solventes o a base de agua de baja viscosidad
Adecuado solo para revestimientos lisos

RENDIMIENTO

Bomba de Piston Electrica de carro alto ideal para
la aplicación de todo tipo de pinturas plásticas, esmaltes, barnices, revestimiento y masillas proyectables.

Caracteristicas:
Caudal = 5.5 l / min
Boquilla máxima = 0.031" pulgadas
Presión máxima = 227 bar / 3000 psi
Potencia Motor = 1500 watt
Peso = 59 kg

El Equipo perfecto para proyectos de gran tamaño

Lea atentamente estas instrucciones antes de utilizar el equipo.

SEGURIDAD GENERAL

¡ADVERTENCIA! Lea y comprenda todas las instrucciones. No cumplir con las instrucciones enumeradas a continuación puede provocar descargas eléctricas, incendios y lesiones personales graves. El término pulverizador sin aire que aparece en todas las advertencias que se enumeran a continuación se refiere a su pulverizador sin aire conectado a la red (con cable).

ÁREA DE TRABAJO

Mantenga su área de trabajo limpia y bien iluminada. Los bancos desordenados y las áreas oscuras provocan accidentes.

+ No utilice pulverizadores sin aire en atmósferas explosivas, como en presencia de líquidos, gases o polvo inflamables. Los pulverizadores sin aire crean chispas que pueden encender el polvo o los humos.

+ Mantenga alejados a transeúntes, niños y visitantes mientras utiliza un pulverizador sin aire. Las distracciones pueden hacer que pierda el control.

SEGURIDAD ELÉCTRICA

+ Los enchufes del pulverizador sin aire deben coincidir con la salida. Nunca modifique el enchufe de ninguna manera. No use ningún enchufe adaptador con pulverizadores sin aire conectados a tierra. Los enchufes no modificados y sus tomas correspondientes reducirán el riesgo de descarga eléctrica. Los pulverizadores con conexión a tierra deben enchufarse a una toma de corriente adecuadamente instalada y conectada a tierra de acuerdo con todos los códigos y ordenanzas. Nunca retire el terminal de tierra ni modifique el enchufe de ninguna manera. No use ningún adaptador de red. Consulte con un electricista cualificado si tiene dudas sobre si la toma de corriente está correctamente conectada a tierra. Si el pulverizador tiene una avería eléctrica o se rompe, la conexión a tierra proporciona una ruta de baja resistencia para transportar la electricidad lejos del usuario.

KRIPXE,S.A Pol.Industrial,nº3 – C./Mecànics,9 . . 46120-ALBORAYA(Valencia)España

Tel. 96 1856305 . E-mail:kripxe@kripxe.com http://www.kripxe.com

+ Evite el contacto del cuerpo con superficies conectadas a tierra como tuberías, radiadores, fogones y frigoríficos. Existe un mayor riesgo de descarga eléctrica si su cuerpo está conectado a tierra.

+ No exponga los pulverizadores sin aire a la lluvia o a condiciones húmedas. Que el agua penetre en el pulverizador sin aire aumentará el riesgo de descarga eléctrica.

+ No maltrate el cable. Nunca use el cable para transportar, tirar de o desenchufar el pulverizador sin aire. Mantenga el cable alejado del calor, el aceite, los bordes afilados o de piezas móviles. Sustituya los cables dañados de inmediato.
Los cables dañados o enredados aumentan el riesgo de descarga eléctrica.

+ Cuando utilice un pulverizador sin aire en exteriores, use un cable de extensión adecuado para uso en exteriores. El uso de un cable adecuado para exteriores reduce el riesgo de descarga eléctrica.

SEGURIDAD PERSONAL

+ Manténgase alerta, observe lo que está haciendo y use el sentido común cuando utilice un pulverizador sin aire. No lo use mientras esté cansado o bajo la influencia de drogas, alcohol o medicamentos. Un momento de falta de atención durante el uso de los pulverizadores sin aire puede provocar lesiones personales graves.

+ Use equipo de seguridad. Siempre use protección para los ojos. Usar equipos de seguridad como las máscaras anti polvo, los zapatos de seguridad antideslizantes, cascos o protección auditiva para las condiciones apropiadas reducirá las lesiones personales.

+ Evite arranques accidentales. Asegúrese de que el interruptor esté en la posición de apagado antes de enchufarlo.

+ No se extralimite. Mantenga una posición y un equilibrio adecuados en todo momento. Esto permite un mejor control del pulverizador sin aire en situaciones inesperadas.

+ Vístase adecuadamente. No use ropa suelta ni joyas. Mantenga su cabello, su ropa y sus guantes lejos de las partes móviles. La ropa suelta, las joyas o el cabello largo pueden quedar atrapados en las partes móviles.

SERVICIO

+ **Haga que un técnico cualificado repare su pulverizador sin aire utilizando solo piezas de repuesto idénticas.** Esto asegurará que se mantenga la seguridad del pulverizador sin aire. **Si el cable de alimentación de este pulverizador sin aire está dañado, debe sustituirse por un cable especialmente preparado disponible a través de la organización de servicio.**

NORMAS DE SEGURIDAD ESPECÍFICAS

¡MANEJE ESTA UNIDAD COMO LO HARÍA CON UNA ARMA CARGADA!

La pulverización a alta presión extrema puede causar lesiones sumamente graves.

OBSERVE TODAS LAS ADVERTENCIAS

ADVERTENCIA: ALTA PRESIÓN

Nunca deje el sistema presurizado sin vigilancia. Siga siempre el **PROCEDIMIENTO DE ALIVIO DE PRESIÓN**. Tome precauciones para evitar la ruptura de componentes a alta presión.

PELIGRO: LESIÓN POR INYECCIÓN

Que la pintura a alta presión se inyecte en la piel no es un simple corte. Debe tratarse quirúrgicamente de inmediato.

ADVERTENCIA: PELIGRO DE INCENDIO Y DE EXPLOSIÓN

Tome todas las precauciones para evitar fuentes de chispas e ignición durante la pulverización. Mantenga la máquina al menos a 6 metros de distancia de la operación de pulverización.

USE EQUIPO DE PROTECCIÓN EN TODO MOMENTO

Use siempre un respirador, protección para los ojos y ropa protectora. Manténgase alejado de las piezas móviles al poner en marcha o utilizar el pulverizador. No coloque los dedos en ninguna abertura para evitar la amputación al mover piezas o evitar las quemaduras en piezas calientes. Al arrancar el motor, mantenga una distancia de seguridad con las piezas móviles del equipo. Antes de ajustar o dar servicio a cualquier pieza mecánica del pulverizador, siga el

KRIPXE,S.A Pol.Industrial,nº3 – C./Mecànics,9 . . 46120-ALBORAYA(Valencia)España

Tel. 96 1856305 . E-mail:kripxe@kripxe.com http://www.kripxe.com

PROCEDIMIENTO DE ALIVIO DE PRESIÓN.

RIESGO DE EXPLOSIÓN DE DISOLVENTES DE HIDROCARBUROS HALOGENADOS

Nunca use disolventes de hidrocarburos halogenados en esta máquina.
El contacto con las piezas de aluminio puede causar una explosión.
Algunos de los disolventes más comunes son los siguientes:
Tetracloruro de carbono
Cloro benceno
Dicloroetano
Dicloroetil éter
Bromuro de etilo
Cloruro de etilo
Tetracloroetano

PREVENIR INCENDIOS/EXPLOSIONES POR CHISPAS DE ELECTRICIDAD ESTÁTICA

Los vapores creados durante la pulverización pueden prender a causa de las chispas. Para reducir el riesgo de incendio, ubique siempre el rociador al menos a 20 pies (6 m) del área de pulverización. No enchufe ni desenchufe ningún cable eléctrico en el área de pulverización. Es posible que hacerlo provoque chispas que pueden prender los vapores que todavía estén en el aire. Siga las advertencias y precauciones de seguridad de los fabricantes de revestimientos y disolventes.

ALERTA MÉDICA POR HERIDAS POR INYECCIÓN

Si algún líquido parece penetrar en su piel, **OBTENGA ATENCIÓN MÉDICA DE EMERGENCIA DE INMEDIATO**. **NO TRATE LA LESIÓN COMO UN CORTE ORDINARIO**. Los fluidos a alta presión del pulverizador o las fugas son lo suficientemente potentes como para penetrar fácilmente en la piel y causar lesiones por inyección extremadamente graves, lo que lleva a la posible necesidad de amputación.

+ **NUNCA** apunte la pistola de pulverización a ninguna persona ni a ninguna parte del cuerpo.
+ **NUNCA** ponga la mano o los dedos sobre la boquilla de pulverización. No use un trapo ni ningún otro material sobre sus dedos. La pintura penetrará a través de estos materiales y en la mano.
+ **NUNCA** intente detener o desviar las fugas con la mano o el cuerpo.
+ Asegúrese **SIEMPRE** de que el protector de la boquilla esté en su lugar durante la pulverización.
+ **SIEMPRE** bloquee el gatillo de la pistola cuando detenga la pulverización.
+ **SIEMPRE** retire la boquilla de la pistola para limpiarla.
+ **NUNCA** intente “soplar” la pintura, este no es un pulverizador neumático.
+ **SIEMPRE** siga el **PROCEDIMIENTO DE ALIVIO DE PRESIÓN** antes de limpiar o quitar la boquilla de pulverización o dar servicio a cualquier equipo del sistema.
+ Asegúrese de que los dispositivos de seguridad del equipo estén funcionando correctamente antes de cada uso.
+ Apriete todas las conexiones para fluidos antes de cada uso.
+ **NUNCA** altere el equipo de ninguna manera.
+ **NUNCA** fume mientras esté en el área de pulverización.
+ **NUNCA** pulverice sobre materiales altamente inflamables.
+ **NUNCA** use este producto cerca de niños.
+ **NUNCA** permita que otra persona use el pulverizador a menos que se le instruya a fondo sobre su uso seguro y se le dé a leer de este manual del operario.
+ **SIEMPRE** use una mascarilla para aerosoles, guantes y gafas protectoras mientras pulveriza.
+ **SIEMPRE** asegúrese de que el equipo de extinción de incendios esté situado en un lugar de fácil acceso y de que su mantenimiento se haya realizado correctamente.

NUNCA DEJE EL PULVERIZADOR DESATENDIDO CON PRESIÓN EN EL SISTEMA. SIGA LOS PROCEDIMIENTOS DE ALIVIO DE PRESIÓN EN TODO MOMENTO.

KRIPXE,S.A Pol.Industrial,nº3 – C./Mecànics,9 . . 46120-ALBORAYA(Valencia)España

Tel. 96 1856305 . E-mail:kripxe@kripxe.com http://www.kripxe.com

INSPECCIONE SIEMPRE EL ÁREA DE PULVERIZACIÓN

+ Mantenga el área de pulverización libre de obstrucciones.
+ Asegúrese de que el área de pulverización tenga una buena ventilación para eliminar de forma segura los vapores y las nieblas.
+ **NUNCA** deje material inflamable en el área de pulverización.
+ **NUNCA** pulverice cerca de llamas abiertas u otras fuentes de ignición.
+ El área de pulverización debe estar al menos a 6 metros de la unidad de pulverización.

SEGURIDAD DE LA PISTOLA DE PULVERIZACIÓN

+ **SIEMPRE** coloque el bloqueo de seguridad de la pistola en la posición "LOCKED" (bloqueado) cuando no la esté utilizando y antes de repararla o limpiarla.
+ **NUNCA** retire ni modifique ninguna parte de la pistola.
+ **SIEMPRE RETIRE LA BLOQUILLA DE PULVERIZACIÓN** cuando limpie. Lave la unidad a la **PRESIÓN MÁS BAJA POSIBLE**.
+ **SIEMPRE** revise el funcionamiento de todos los dispositivos de seguridad de la pistola antes de cada uso.
+ Tenga mucho cuidado al retirar la boquilla de pulverización o la manguera de la pistola. Una línea obstruida contendrá fluido a presión. Si la boquilla o la línea están obstruidas, siga el procedimiento de alivio de presión.

PROTECTOR DE LA BOQUILLA

+ **SIEMPRE** asegúrese de que el protector de la boquilla esté en su lugar en la pistola de pulverización durante el uso. El protector de la boquilla le alerta sobre el peligro de inyección y ayuda a prevenir que coloque sus dedos o cualquier parte de su cuerpo cerca de la boquilla de pulverización accidentalmente.

SEGURIDAD DE LA BOQUILLA DE PULVERIZACIÓN

+ Tenga mucho cuidado al limpiar o cambiar las boquillas de pulverización. Si la boquilla de pulverización se obstruye durante el uso, enganche el pestillo de seguridad de la pistola inmediatamente. SIEMPRE siga el **PROCEDIMIENTO DE ALIVIO DE PRESIÓN** y luego retire la boquilla del pulverizador para limpiarlo.
+ **NUNCA** limpie la acumulación que queda alrededor de la boquilla de pulverización.

PELIGRO DE FLUIDO TÓXICO

+ **SIEMPRE** retire el protector de la boquilla y la boquilla para limpiarlas **DESPUÉS** de apagar la bomba y aliviar la presión siguiendo el **PROCEDIMIENTO DE ALIVIO DE PRESIÓN**.
+ Los fluidos peligrosos o los vapores tóxicos pueden causar lesiones graves o la muerte si salpican sobre los ojos o la piel, se inhalan o se tragan. Conozca los peligros del fluido que está usando. Almacene y deseche el fluido peligroso de acuerdo con las pautas locales, estatales, nacionales y del fabricante.
+ **SIEMPRE** use gafas protectoras, guantes, ropa y respirador según lo recomendado por el fabricante del fluido.

MANGUERAS

+ Apriete con firmeza todas las conexiones para fluidos antes de cada uso. El fluido a alta presión puede desalojar un acoplamiento suelto o permitir que se emita pulverización a alta presión desde el acoplamiento y provocar lesiones por inyección o lesiones corporales graves.

KRIPXE,S.A Pol.Industrial,nº3 – C./Mecànics,9 . . 46120-ALBORAYA(Valencia)España

Tel. 96 1856305 . E-mail:kripxe@kripxe.com http://www.kripxe.com

+ Utilice solo mangueras con protector de muelle. El protector de muelle ayuda a proteger la manguera de torceduras u otros daños que podrían ocasionar la ruptura de la manguera y causar una lesión por inyección. No permita que las mangueras se doblen o aplasten ni permita que vibren contra superficies rugosas, afiladas o calientes.

+ Use solo mangueras conductoras de fluido especiales para aplicaciones sin aire. Asegúrese de que la pistola esté conectada a tierra a través de las conexiones de la manguera. Use solo mangueras de alta presión sin aire con cable estático homologadas para usarse a 3000 psi.

+ **NUNCA** use una manguera dañada, ya que puede provocar un fallo o una ruptura de la manguera y causar una lesión por inyección u otra lesión corporal grave o daños a la propiedad. Antes de cada uso, revise la manguera por completo en busca de cortes, fugas, abrasiones, abultamiento de la cubierta, daños o movimiento de los acoplamientos. Si se da alguna de estas condiciones, sustituya la manguera de inmediato.

+ **NUNCA** use cinta adhesiva o cualquier otro dispositivo para intentar reparar la manguera ya que no pueden contener el fluido a alta presión. **NUNCA INTENTE VOLVER A ACOPLAR LA MANGUERA.** No se puede volver a acoplar una manguera de alta presión.

CONEXIÓN A TIERRA

+ Conecte el pulverizador y otros componentes del sistema a tierra para reducir el riesgo de chispas de electricidad estática, incendios o explosiones que pueden provocar lesiones corporales graves y daños a la propiedad. Para obtener instrucciones detalladas sobre cómo conectar a tierra, verifique su código eléctrico local.

+ **SIEMPRE** asegúrese de que el interruptor esté situado en la posición **OFF** antes de enchufar la unidad. **Siempre conecte a tierra todos estos componentes:**

1 Pulverizador: Enchufe el cable de alimentación, o el cable de extensión, ambos equipados con un enchufe de tres puntas no dañado, en una toma con conexión a tierra. **NO USE UN ADAPTADOR.** Utilice solo un cable de extensión de 3 hilos que tenga un enchufe de conexión a tierra y un receptáculo que acepte el enchufe de conexión a tierra del producto. Asegúrese de que su cable de extensión esté en buenas condiciones. Cuando use un cable de extensión, asegúrese de usar uno lo suficientemente pesado como para transportar la corriente que su producto extraerá. En caso de duda, use el siguiente calibre más pesado.

2 Manguera de fluido: Use solo mangueras conectadas a tierra.

3 Pistola de pulverización o válvula dispensadora: La conexión a tierra se obtiene mediante la conexión a una manguera y a una bomba de fluido conectadas a tierra correctamente.

4 Todos los cubos de disolvente deben ser materiales metálicos conductores y estar debidamente conectados a tierra. No lo coloque sobre una superficie aislante no conductora a menos que se añada un cable a tierra a una toma de tierra verdadera, como una tubería metálica de agua. SIEMPRE asegúrese de que el equipo de extinción de incendios esté situado en un lugar de fácil acceso y de que su mantenimiento se haya realizado correctamente.

SEGURIDAD DURANTE EL LAVADO

DURANTE LA PULVERIZACIÓN Y LIMPIEZA DE PINTURAS Y DILUYENTES INFLAMABLES

1 Al pulverizar líquidos inflamables, la unidad debe ubicarse a un mínimo de 7,5 metros del área de pulverización en un área bien ventilada. La ventilación debe ser suficiente para evitar la acumulación de vapores.

2 Para eliminar la descarga electrostática, conecte a tierra la unidad de pulverización, el cubo de pintura y el objeto de pulverización. Consulte **CONEXIÓN A TIERRA**. Use solo mangueras de alta presión sin aire homologadas para usarse a 3000 psi y que sean conductoras.

3 Retire la boquilla de pulverización antes del lavado. Sostenga la parte metálica de la pistola firmemente al lado de un cubo metálico y use la presión de fluido más baja posible durante el lavado.

4 Nunca use alta presión en el proceso de limpieza. **USE LA PRESIÓN MÍNIMA**.

5 No fume en el área de pulverización/limpieza. **NUNCA** use disolventes de limpieza con puntos de inflamación inferiores a 60 °C/140 °F. Algunos de estos son la acetona, el benceno, el éter, la gasolina y la nafta. Consulte con su proveedor si tiene dudas.

MONTAJE

KRIPXE,S.A Pol.Industrial,nº3 – C./Mecànics,9 . . 46120-ALBORAYA(Valencia)España

Tel. 96 1856305 . E-mail:kripxe@kripxe.com http://www.kripxe.com

1 Conecte la manguera a la bomba y apriete con una llave.

2 Conecte la manguera a la pistola y apriete con una llave.

FUNCIONAMIENTO

1 Pulverizador nuevo/antes de comenzar Su rociador fue probado en fábrica en una solución de aceite que quedó en la bomba. Antes de usar pintura a base de aceite, lave solo con acondicionador de bombas. Antes de usar pintura a base de agua, lave con acondicionador de bombas, seguido de agua jabonosa y luego lave con agua limpia.

2 Colores cambiantes Lave con un disolvente compatible como un acondicionador de bombas o agua.

3 Cambio entre pintura a base de agua y pintura a base de aceite Lave con agua jabonosa y luego con acondicionador de bombas.

PROCEDIMIENTO DE ALIVIO DE PRESIÓN

¡IMPORTANTE! Para evitar posibles lesiones corporales graves, siga este procedimiento siempre que apague el pulverizador; cuando lo revise; cuando instale, cambie o limpie las boquillas y cuando detenga la pulverización.

1 Enganche el pestillo de seguridad de la pistola.

2 Apague la unidad y desconéctela de la toma de corriente.

3 Desenganche el pestillo de seguridad de la pistola y dispare la pistola para aliviar la presión del fluido residual. Sostenga la parte metálica de la pistola en contacto con un cubo metálico conectado a tierra.

4 Gire la válvula de cebado a la posición abierta (cebado) para aliviar la presión del fluido residual.

5 Vuelva a enganchar el pestillo de seguridad de la pistola y cierre la válvula de cebado. **Si la BOQUILLA DE PULVERIZACIÓN O LA MANGUERA ESTÁN OBSTRUIDAS, siga del paso 1 al 5 descritos anteriormente. Espere salpicaduras de pintura en el balde mientras alivia la presión durante el paso 4.**

LAVADO

CUANDO LAVAR

1 Durante la limpieza (para obtener más instrucciones, consulte la sección "limpieza" siguiente).

2 Durante el cambio entre pintura a base de aceite y pintura a base de agua. Lave con acondicionador de bombas, seguido de agua jabonosa y luego lave con agua limpia.

3 Cuando vaya a guardar el pulverizador. Siempre alivie la presión (consulte el procedimiento de alivio de presión anterior) antes del almacenamiento o cuando la máquina esté desatendida.

Pintura a base de aceite: Lave con acondicionador de bombas. Asegúrese de que no haya presión en la unidad y, a continuación, cierre la válvula de cebado.

Pintura a base de agua: Lave con agua y luego con acondicionador de bombas.

Para un almacenamiento a largo plazo, llene el pulverizador con acondicionador de bombas. Asegúrese siempre de que no haya presión en la unidad y cierre la válvula de cebado/alivio de presión para su almacenamiento.

4 Cuando vaya a ponerlo en marcha después del almacenamiento. Antes de usar pintura a base de agua, lave con agua jabonosa y luego con agua limpia. Cuando use pintura a base de aceite, lave con el acondicionador de bombas junto con el material que se pulverizará.

CÓMO LAVAR

1 Asegúrese de que el pestillo de seguridad de la pistola esté enganchado y que no haya boquilla de pulverización en la pistola.

2 Vierta suficiente disolvente limpio y compatible en un recipiente metálico grande y vacío para llenar la bomba y las mangueras.

3 Coloque el tubo de succión en el cubo.

4 Gire la válvula de cebado a la posición "Open" (cebado).

5 Apunte la pistola al cubo de metal y sostenga una parte metálica de la pistola firmemente contra el cubo. **Para**

KRIPXE,S.A Pol.Industrial,nº3 – C./Mecànics,9 . . 46120-ALBORAYA(Valencia)España

Tel. 96 1856305 . E-mail:kripxe@kripxe.com http://www.kripxe.com

reducir el riesgo de chispas de electricidad estática que pueden causar un incendio o una explosión, siempre sostenga una parte metálica de la pistola firmemente contra el cubo metálico cuando lave. Esto también reduce las salpicaduras. Desenganche el pestillo de seguridad de la pistola y apriete el gatillo de la pistola. Gire el interruptor de encendido/apagado hacia la posición "ON" y gire el regulador del manorreductor en sentido horario para aumentar la presión lo suficiente como para poner en marcha la bomba.

6 Cierre la válvula de cebado. Esto permitirá que el disolvente pase por la bomba, las mangueras y la pistola. Permita que la unidad funcione hasta que salga disolvente limpio de la pistola.

7 Suelte el gatillo y enganche el pestillo de seguridad de la pistola.

8 Siempre que apague el pulverizador, siga el **PROCEDIMIENTO DE ALIVIO DE PRESIÓN.**

PULVERIZACIÓN

1 Conecte la manguera y la pistola.

2 Revise el servicio eléctrico. Asegúrese de que el servicio eléctrico coincida con la clasificación que figura en la placa de identificación de la máquina y que el enchufe que usa esté correctamente conectado a tierra.

3 Llene la tuerca de empaquetadura/copa húmeda con unas gotas de lubricante para pistones.

4 Lave el pulverizador.

a Prepare el medio que se pulverizará de acuerdo con las recomendaciones del fabricante del material.

b Coloque el tubo de succión en el contenedor del medio.

c La válvula de cebado debe estar "abierta" en la posición de cebado.

d Cuando se haya asegurado de que el pestillo de seguridad de la pistola esté enganchado, coloque la boquilla y el protector de seguridad.

e Gire el interruptor de encendido a la posición "On".

f Permita que la bomba se cebe. Después de cebar la bomba, gire inmediatamente la válvula de cebado a la posición "Closed".

g Gire el regulador del manorreductor hasta la presión de pulverización deseada.

h Desenganche el pestillo de seguridad de la pistola y estará listo para pulverizar.

5 Ajuste de la presión

a Gire el regulador del manorreductor en sentido horario para aumentar la presión y en sentido antihorario para disminuirla.

b Utilice siempre la presión más baja necesaria para atomizar completamente el material. **Nota: Operar el pulverizador a una presión más alta de la necesaria desperdicia material, provoca un desgaste prematuro de la boquilla y acorta la vida útil del pulverizador. También provocará que el motor se encienda y apague para mantener la presión. Este ciclo derivará en resultados de pulverización pobres y desiguales.**

c Si se necesita más cobertura, use una boquilla más grande en lugar de aumentar la presión.

d Revise el patrón de pulverización. El tamaño y el ángulo de la boquilla determinan el ancho del patrón y la velocidad de flujo. Pulverice un patrón de prueba y luego ajuste la presión para eliminar los bordes marcados. Use un tamaño de boquilla más pequeño si el ajuste de la presión no puede eliminar los bordes marcados.

e Mientras pulveriza, sostenga la pistola en perpendicular, a unos 25-30 cm (10-12 pulgadas) de la superficie. Pulverice con un movimiento de ida y vuelta. Dispare la pistola antes de moverla y suelte el gatillo después de cada pasada. Superponga las capas un 50 %.

ADVERTENCIA

Cuando pulverice dentro del cubo de pintura, use siempre la presión de pulverización más baja y mantenga un contacto firme de metal a metal entre la pistola y el recipiente. Para detener la unidad en una emergencia, apague el motor. Luego alivie la presión del fluido de la bomba y la manguera como se indica en el "Procedimiento de alivio de presión".

ADVERTENCIA

Siga el "Procedimiento de alivio de presión". Para reducir el riesgo de inyección, nunca deje la mano, el

KRIPXE,S.A Pol.Industrial,nº3 – C./Mecànics,9 . . 46120-ALBORAYA(Valencia)España

Tel. 96 1856305 . E-mail:kripxe@kripxe.com http://www.kripxe.com

cuerpo o los dedos cubiertos con un trapo frente a la boquilla de pulverización cuando limpie o compruebe que la boquilla está limpia. Siempre apunte la pistola hacia el suelo o hacia un contenedor de desechos cuando compruebe si la boquilla está despejada o cuando use una boquilla autolimpiante.

Apagado del pulverizador

a Siempre que detenga la pulverización, incluso durante un breve descanso, siga el **PROCEDIMIENTO DE ALIVIO DE PRESIÓN**.

b Lave el pulverizador al final de cada día de trabajo si el material que está pulverizando es a base de agua o si este pudiera endurecerse en el pulverizador durante la noche. Consulte **LAVADO**. Use un disolvente compatible para el lavado y, a continuación, llene la bomba y las mangueras con un disolvente a base de aceite como el acondicionador de bombas.

PISTOLA DE PULVERIZACIÓN

Conecte la pistola de pulverización a la unidad sin aire y apriete los accesorios de forma segura. Ajuste el pestillo de seguridad de la pistola. El pestillo de seguridad de la pistola siempre debe colocarse cuando la pistola no esté siendo disparada. Lea todas las advertencias y precauciones de seguridad suministradas con la pistola de pulverización y descritas en el manual del producto.

CONJUNTO DE LA BOQUILLA DE PULVERIZACIÓN

1 Asegúrese de seguir el procedimiento de alivio de presión antes de montar la boquilla y la carcasa en la pistola.

2 Bloquee el pestillo de seguridad de la pistola.

3 Inserte la boquilla en el conjunto de la carcasa del protector.

4 Guíe el asiento de metal dentro del conjunto de la carcasa del protector a través de la tuerca de retención y gírelo hasta que se asiente contra el cilindro.

5 Inserte la junta tórica en el asiento de metal para que encaje en las ranuras.

6 Apriete con los dedos la tuerca de retención de la carcasa del protector en la pistola.

7 Gire el protector hacia la posición deseada.

8 Apriete completamente la tuerca de retención.

PARA ELIMINAR OBSTRUCCIONES DE LA BOQUILLA DE PULVERIZACIÓN

1 Bloquee el pestillo de seguridad de la pistola.

2 Gire el tirador de la boquilla 180 grados.

3 Desenganche el seguro del gatillo y dispare la pistola en el cubo.

4 Si el tirador de la boquilla parece bloqueado, afloje la tuerca de retención. En ese momento, el tirador girará con facilidad.

5 Enganche el pestillo de seguridad de la pistola y regrese el tirador a la posición de pulverización.

LIMPIEZA DEL FILTRO Y DE LA PISTOLA

Inmediatamente después de terminar el trabajo, lave la pistola con un disolvente. Cepille los pasadores con disolvente y engráselos ligeramente para que no acumulen pintura seca. Para limpiar el filtro, use un cepillo sumergido en un disolvente apropiado. Cambie o limpie los filtros al menos una vez al día. Algunos tipos de látex pueden requerir un cambio de filtro después de aproximadamente cuatro horas de funcionamiento.

SELECCIÓN DE LA BOQUILLA DE PULVERIZACIÓN

La selección de la boquilla de pulverización se basa en la viscosidad de la pintura, el tipo de pintura y las necesidades del trabajo.

Generalmente, use una boquilla más pequeña para viscosidades ligeras (pinturas delgadas) y una boquilla más grande para viscosidades más pesadas (pinturas más gruesas). El tamaño de la boquilla de pulverización se basa en cuántos galones de pintura por minuto se pueden pulverizar a través de la boquilla. No use una boquilla mayor que el caudal

KRIPXE,S.A Pol.Industrial,nº3 – C./Mecànics,9 . . 46120-ALBORAYA(Valencia)España

Tel. 96 1856305 . E-mail:kripxe@kripxe.com http://www.kripxe.com

de la bomba máximo o que la capacidad que puede proporcionar el pulverizador. El caudal de la bomba se mide en litros por minuto (l/min).

ANCHO DEL PATRÓN

Dos boquillas que tengan el mismo tamaño de boquilla pero diferentes anchos de patrón entregarán la misma cantidad de pintura sobre un área diferente (la tira será más ancha o más estrecha). Una boquilla de pulverización con un ancho de patrón estrecho facilita la pulverización en lugares estrechos. El grosor de la capa de pintura por pasada se determina por el "ancho del ventilador" de la boquilla de pulverización, la velocidad del movimiento de la pistola y la distancia hasta la superficie.

SUSTITUCIÓN DE LA BOQUILLA DE PULVERIZACIÓN

Durante el uso, especialmente con pintura de látex, la alta presión hará que el orificio se agrande. Esto destruye el patrón. Sustituya las boquillas antes de que se desgasten en exceso. Las boquillas gastadas desperdician pintura, provocan un exceso de pulverización, dificultan el corte y disminuyen el rendimiento del pulverizador. Si la boquilla tiene el tamaño nominal máximo, cuando se desgaste excederá la capacidad de caudal del pulverizador. Si al usar el tamaño de boquilla con la máxima capacidad la bomba no puede mantener el ritmo, entonces sabe que la boquilla está desgastada más allá de la capacidad.

PROCEDIMIENTO DE LIMPIEZA

1 Lleve a cabo el **PROCEDIMIENTO DE ALIVIO DE PRESIÓN**.

2 Coloque el tubo de recogida en un cubo de líquido de lavado. (Use agua para pintura a base de agua y acondicionador de bombas para pintura a base de aceite).

3 Encienda la alimentación. Cierre la válvula de cebado.

4 Aumente la presión a la mitad. Sostenga la pistola contra el cubo de pintura. Retire el seguro del gatillo. Dispare la pistola hasta que aparezca el líquido de lavado.

5 Mueva la pistola a un cubo de desecho. Mientras sostiene la pistola contra el cubo, dispare la pistola para lavar completamente el sistema. Suelte el gatillo y enganche el pestillo de seguridad del gatillo.

6 Abra la válvula de cebado y permita que el líquido de lavado circule durante 15 segundos (para limpiar el tubo de drenaje).

7 Levante el tubo de recogida del líquido de lavado y haga funcionar el pulverizador durante 20-30 segundos para drenar el líquido.

8 Cierre la válvula de cebado. Dispare la pistola en un cubo de lavado para purgar la manguera.

9 Apague la alimentación.

10 Abra la válvula de cebado.

11 Desenchufe el pulverizador.

12 Retire los filtros de la bomba y de la pistola. Límpielos y sustitúyalos.

13 Si el lavado fue con agua, lave nuevamente con acondicionador de bombas para evitar la corrosión dentro de la bomba. (Para el almacenamiento a largo plazo, mezcle aceite de motor en los disolventes).

14 Limpie el exterior del pulverizador con un trapo empapado en acondicionador de bombas.

MANTENIMIENTO DIARIO

1 Mantenga en todo momento la tuerca de la empaquetadura de la bomba de desplazamiento/copa húmeda lubricadas con lubricante para pistones. Añada una gota de aceite con el uso regular en la parte superior de la bomba. Esto ayuda a proteger la varilla y las empaquetaduras.

2 Inspeccione la tuerca de la empaquetadura diariamente. Si se encuentra una filtración de pintura en la tuerca de la empaquetadura o un movimiento del pistón hacia arriba (mientras no se pulveriza), la tuerca de la empaquetadura debe apretarse lo suficiente como para detener solo las fugas, pero no más fuerte. Un apriete excesivo dañará las empaquetaduras y reducirá la vida útil de la empaquetadura.

KRIPXE,S.A Pol.Industrial,nº3 – C./Mecànics,9 . . 46120-ALBORAYA(Valencia)España

Tel. 96 1856305 . E-mail:kripxe@kripxe.com http://www.kripxe.com

KRIPXE,S.A Pol.Industrial,nº3 – C./Mecànics,9 . . 46120-ALBORAYA(Valencia)España

Tel. 96 1856305 . E-mail:kripxe@kripxe.com http://www.kripxe.com

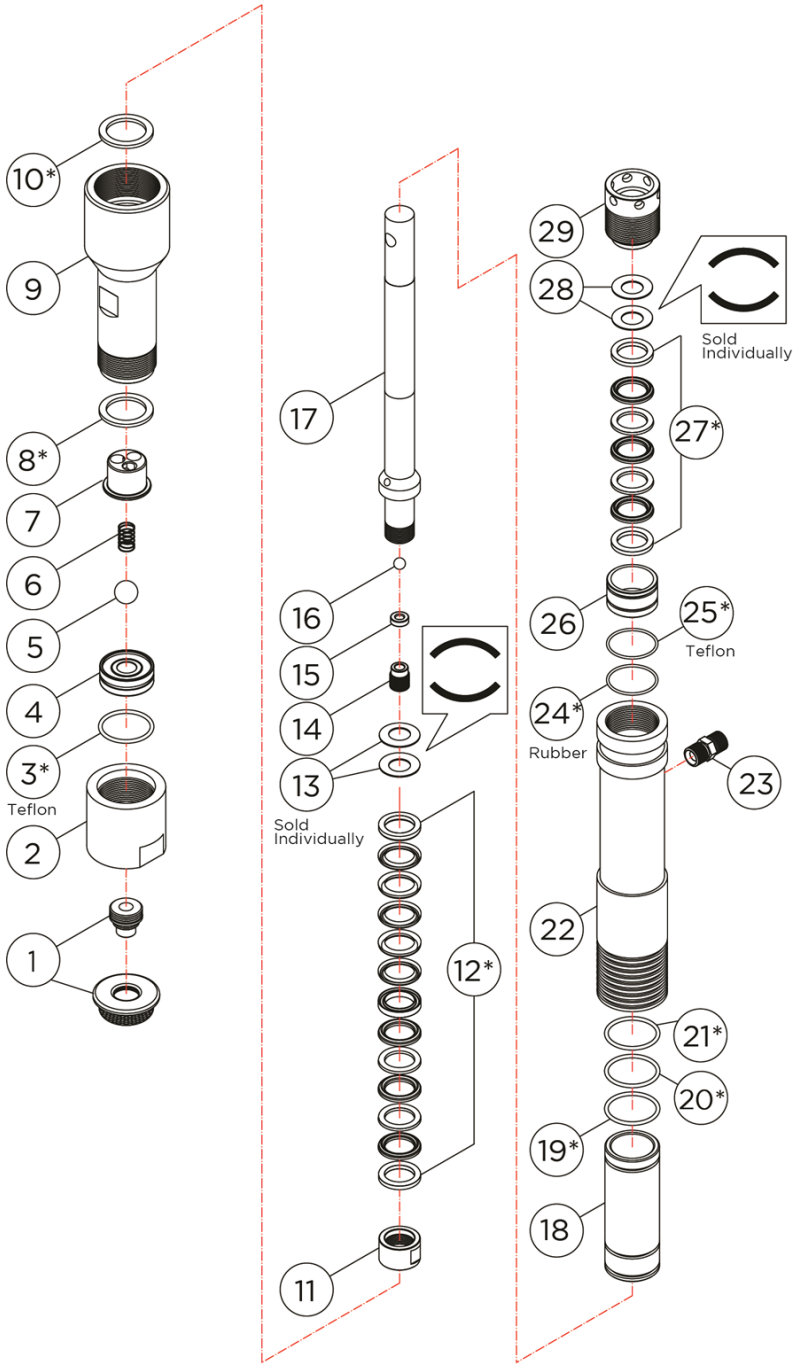

KRIPXE,S.A Pol.Industrial,nº3 – C./Mecànics,9 . . 46120-ALBORAYA(Valencia)España

Tel. 96 1856305 . E-mail:kripxe@kripxe.com http://www.kripxe.com

ITEM	PRODUCT CODE	DESCRIPTION	QTY
01	12-650-001	INLET STRAINER	1
02	12-650-002	CHECK BALL HOUSING	1
03	12-161	O-RING, INCLUDED IN **[12]** 12-164 PACKING SET	1
04	12-050	INTAKE DISC	1
05	12-650-003	CHECK BALL (3/4")	1
06	12-077	SPRING (Ø0.6xØ12.3xØ13.5x5Tx20L)	1
07	12-098	BALL GUIDE	1
08	12-162	SPACER, INCLUDED IN **[12]** 12-164 PACKING SET	1
09	12-650-004	SUCTION HOUSING	1
10	12-162	SPACER, INCLUDED IN **[12]** 12-164 PACKING SET	1
11	12-163	INTAKE DISC SEAT (Ø34x12)	1
12	12-164	PISTON PACKING	1
13	12-069	DISC SPRING (Ø25xØ34.7x1)	2
14	12-078	BALL SEAT FASTENER	1
15	12-051	BALL SEAT (Ø7xØ15x5)	1
16	12-117	CHECK BALL (3/8")	1
17	12-650-007	DISPLACEMENT PISTON (295.3L)	1
18	12-088	PACKING SET HOLDER	1
19		VITON O-RING, INCLUDED IN **[12]** 12-164 PACKING SET	
20		VITON O-RING, INCLUDED IN **[12]** 12-164 PACKING SET	
21		TEFLON O-RING, INCLUDED IN **[12]** 12-164 PACKING SET	

KRIPXE,S.A Pol.Industrial,nº3 – C./Mecànics,9 . . 46120-ALBORAYA(Valencia)España

Tel. 96 1856305 . E-mail:kripxe@kripxe.com http://www.kripxe.com

22	12-650-008	PUMP HOUSING (242.5L)	1
23	12-118	OUTPUT NIPPLE (PT 3/8" x 3/8"-19PF)	3
24		VITON O-RING, INCLUDED IN [12] 12-164 PACKING SET	
25		TEFLON O-RING, INCLUDED IN [12] 12-164 PACKING SET	
26	12-089	PACKING SET SEAT (Ø41.5 x 25)	1
27	12-164	PISTON PACKING	1
28	12-069	DISC SPRING (Ø25xØ34.7x1)	2
29	12-079	PACKING NUT (M45xP2.0)	1

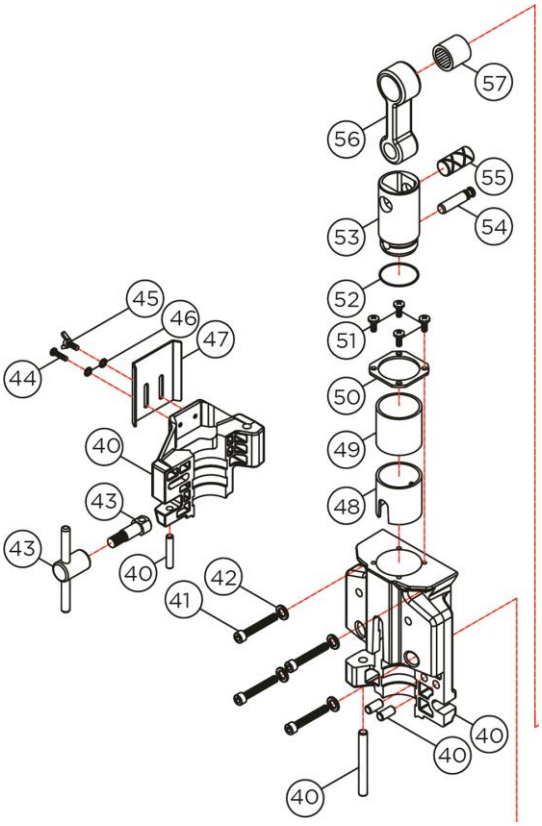

KRIPXE,S.A Pol.Industrial,nº3 – C./Mecànics,9 . . 46120-ALBORAYA(Valencia)España

Tel. 96 1856305 . E-mail:kripxe@kripxe.com http://www.kripxe.com

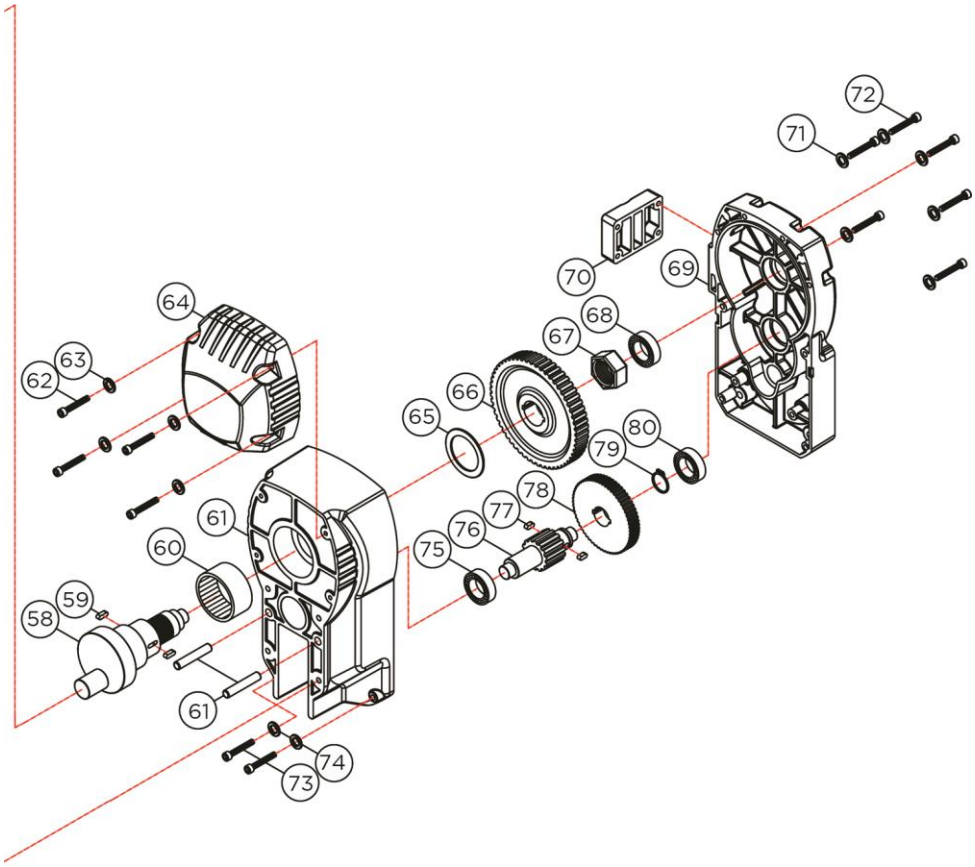

ITEM	PRODUCT CODE	DESCRIPTION	QTY
40	12-068	PUMP CARRIER CLAMP	1
41	12-141	SOCKET CAP SCREW (M10x50xP1.5)	4
42	12-160	SPRING WASHER (M10)	4
43	12-090	T-HANDLE BOLT	1
44	12-148	PANHEAD MACHINE SCREW-W/WASHER (M6x1 0xP1.0)	1

KRIPXE,S.A Pol.Industrial,nº3 – C./Mecànics,9 . . 46120-ALBORAYA(Valencia)España

Tel. 96 1856305 . E-mail:kripxe@kripxe.com http://www.kripxe.com

45	12-144	BUTTERFLY SCREW (M6x10xP1.0)	1
46	12-155	FLAT WASHER (Ø6.5xØ13x1)	2
47	12-072	FENCE	1
48	12-127	BUSHING (Ø48xØ54x43)	1
49	12-128	BUSHING (Ø48xØ54x43)	1
50	12-073	GUIDE CYLINDER PLATE	1
51	12-137	TRUSS HEAD MACHINE SCREW (M5x8xP0.8)	4
52	12-080	RETAINING RING (Ø1.5xØ44xØ47)	1
53	12-092	PUMP WRIST PIN (Ø12x52)	1
54	12-165	DRIVE PISTON	1
55	12-093	PUMP WRIST PIN (Ø20x42)	1
56	12-094	PISTON/CONNECTING ROD ASSY	1
57	12-099	NEEDLE BEARING (TA 2530)	1
58	12-650-010	SPINDLE	1
59	12-151	PARALLEL KEY (5x5x15)	2
60	12-100	NEEDLE BEARING (TA 5530)	1
61	12-054	GEARCASE	1
62	12-138	SOCKET CAP SCREW (M6x40xP1.0)	4
63	12-158	SPRING WASHER (M6)	12
64	12-059	GEAR CAP (SILVER)	1
65	12-129	CLUTCH BRASS DISC (Ø46xØ63x2)	1
66	12-650-012	OUTPUT GEAR (M2.5x54T)	1

KRIPXE,S.A Pol.Industrial,nº3 – C./Mecànics,9 . . 46120-ALBORAYA(Valencia)España

Tel. 96 1856305 . E-mail:kripxe@kripxe.com http://www.kripxe.com

67	12-083	CLUTCH NUT (M30xP2.0)	1
68	12-101	BALL BEARING (6203)	3
69	12-100	GEAR PLATE (SILVER)	1
70	12-107	MOUNTING BLOCK	1
71	12-158	SPRING WASHER (M6)	12
72	12-138	SOCKET CAP SCREW (M6x35xP1.0)	8
73	12-138	SOCKET CAP SCREW (M6x35xP1.0)	8
74	12-158	SPRING WASHER (M6)	12
75	12-101	BALL BEARING (6203)	3
76	12-650-16	INPUT SHAFT (M2.5x16T)	1
77	12-150	PARALLEL KEY (5x5x12)	2
78	12-102	INPUT GEAR (M1.5x59T)	1
79	12-153	EXTERNAL CIRCLIP (S-25)	1
80	12-101	BALL BEARING (6203)	3

KRIPXE,S.A Pol.Industrial,nº3 – C./Mecànics,9 . . 46120-ALBORAYA(Valencia)España

Tel. 96 1856305 . E-mail:kripxe@kripxe.com http://www.kripxe.com

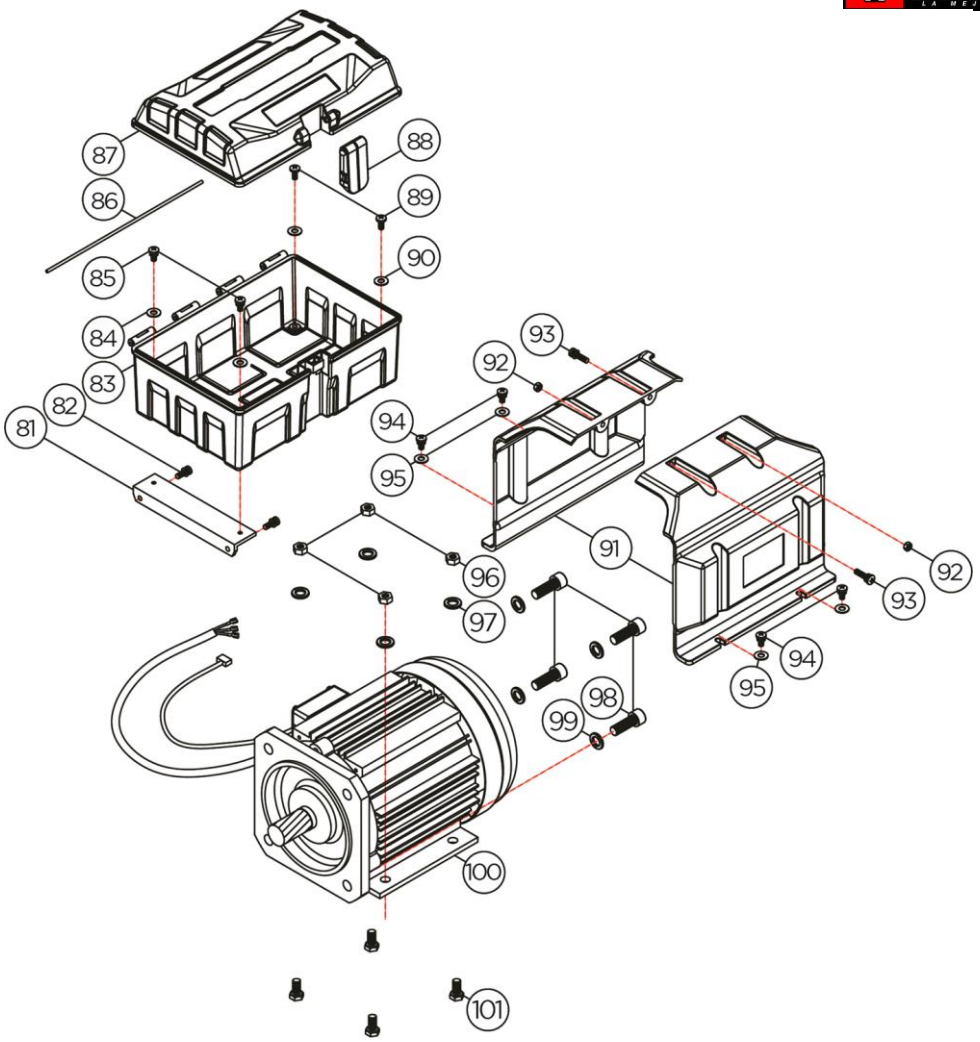

ITEM	PRODUCT CODE	DESCRIPTION	QTY
81	12-074	TOOL BOX PLATE	1
82	12-145	PANHEAD MACHINE SCREW-W/WASHER (M5x12xP0.8)	8
83	12-105	TOOL BOX	1
84	12-154	FLAT WASHER (Ø5xØ10x1)	8

KRIPXE,S.A Pol.Industrial,nº3 – C./Mecànics,9 . . 46120-ALBORAYA(Valencia)España

Tel. 96 1856305 . E-mail:kripxe@kripxe.com http://www.kripxe.com

85	12-145	PANHEAD MACHINE SCREW-W/WASHER (M5x12xP0.8)	8
86	12-084	HINGE PIN (Ø3x230)	1
87	12-104	TOOL BOX LID	1
88	12-106	TOOL BOX LOCK	1
89	12-650-17	PANHEAD TAPPING SCREW-B (M5x16)	2
90	12-154	FLAT WASHER (Ø5xØ10x1)	8
91	12-108	MOTOR CAP	2
92	12-159	SPRING WASHER (M10)	8
93	12-146	PANHEAD MACHINE SCREW-W/WASHER (M5x20xP0.8)	1
94	12-145	PANHEAD MACHINE SCREW-W/WASHER (M5x12xP0.8)	8
95	12-154	FLAT WASHER (Ø5xØ10x1)	8
96	12-159	SPRING WASHER (M10)	8
97	12-149	NYLOCK NUT (M10xP1.5)	4
98	12-140	SOCKET CAP SCREW (M10x25xP1.5)	4
99	12-159	SPRING WASHER (M10)	8
100	12-650-19	MOTOR UNIT (110V&220V-2.5HP)	1
101	12-131	HEX BOLT (M10x20xP1.5)	4

KRIPXE,S.A Pol.Industrial,nº3 – C./Mecànics,9 . . 46120-ALBORAYA(Valencia)España

Tel. 96 1856305 . E-mail:kripxe@kripxe.com http://www.kripxe.com

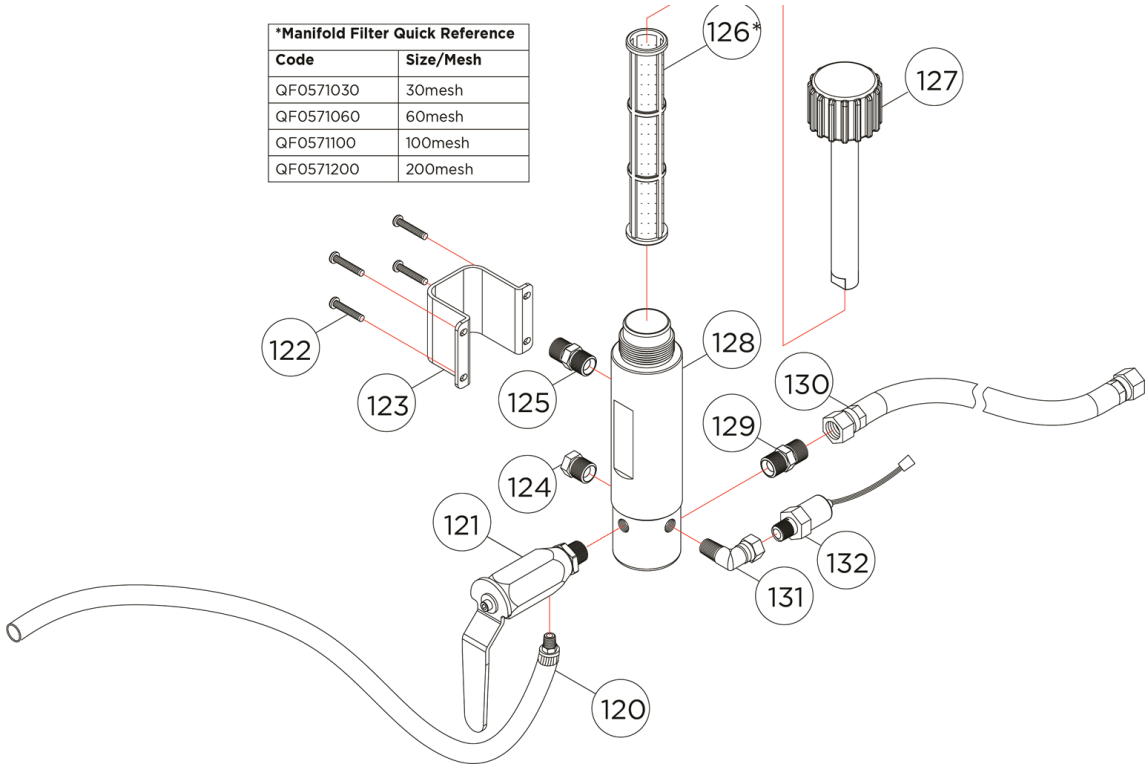

ITEM	PRODUCT CODE	DESCRIPTION	QTY
120	12-650-20	DRAIN TUBE (PT1/4"x0.5M)	1
121	12-650-21	PRIMING VALVE	1
122	12-147	PANHEAD MACHINE SCREW-W/WASHER (M5x35xP0.8)	4
123	12-070	BRACKET	1
124	12-124	BOLT (PT 3/8")	1

KRIPXE,S.A Pol.Industrial,nº3 – C./Mecànics,9 . . 46120-ALBORAYA(Valencia)España

Tel. 96 1856305 . E-mail:kripxe@kripxe.com http://www.kripxe.com

125	12-118	OUTPUT NIPPLE (PT 3/8" x 3/8"-19PF)	3
126	Quick ref table	MANIFOLD FILTER	1
127	12-053	FILTER CAP	1
128	12-650-011	FILTER HOUSING	1
129	12-118	OUTPUT NIPPLE (PT 3/8" x 3/8"-19PF)	3
130	12-112	HIGH PRESSURE HOSE (3/8"-19PF)	1
131	12-122	ELBOW FITTING (PT 1/4"-19 x 1/4"-19UNF)	1
132	12-065	PRESSURE TRANSDUCER (110V&220V)	1

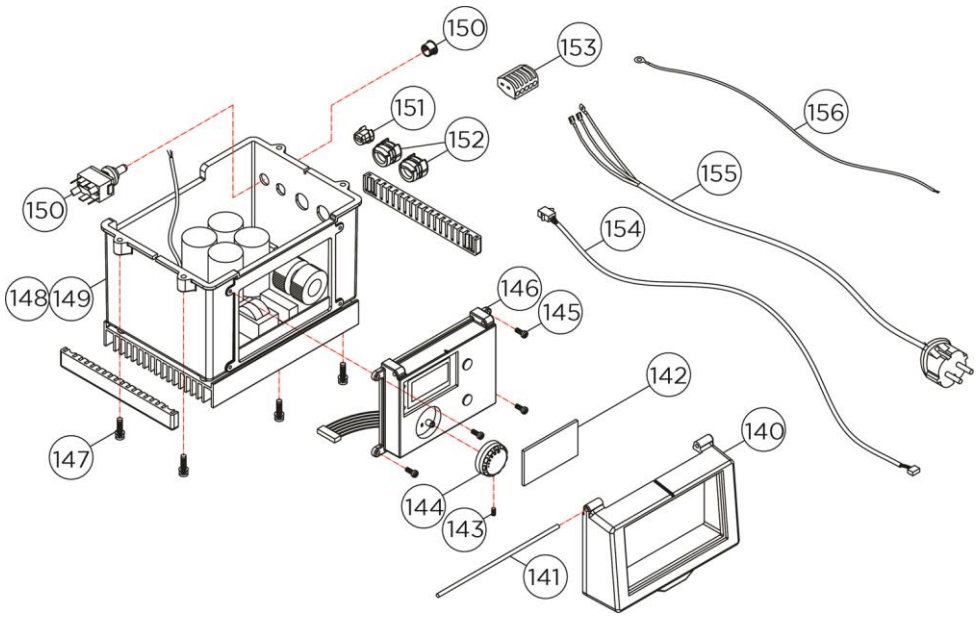

KRIPXE,S.A Pol.Industrial,nº3 – C./Mecànics,9 . . 46120-ALBORAYA(Valencia)España

Tel. 96 1856305 . E-mail:kripxe@kripxe.com http://www.kripxe.com

ITEM	PRODUCT CODE	DESCRIPTION	QTY
140	12-111	CONTROL BOX CAP (BLACK)	1
141	12-085	HINGE PIN (Ø4x175)	1
142	12-103	WINDOW (76x42x2)	1
143	12-135	SOCKET SET SCREW (M4x8xP0.7)	1
144	12-064	SUCTION POWER CONTROL DIAL (BLACK)	1
145	12-168	PANHEAD TAPPING SCREW-B (M4x10)	4
146	12-067	ELECTRONICS UNIT (110V&220V)	1
147	12-146	PANHEAD MACHINE SCREW-W/WASHER (M5x20xP0.8)	6
148	12-055	ELECTRONICS UNIT (110V)	1
149	12-055	ELECTRONICS UNIT (220V)	1
150	12-169	SWITCH-3 POSITION	1
151	12-120	CABLE GLAND (SB5M-1)	1
152	12-119	CABLE GLAND (SB8R-3)(7P-2)	2
153	12-123	5 WIRE PUSH-IN CONNECTOR	1
154	12-115	WIRE LEAD	1
155	12-066	POWER SUPPLY CABLE (VDE-1.5x3Cx7M-H07RNF)	1
156	12-126	EARTH WIRE (Ø3x210MM)	1

KRIPXE,S.A Pol.Industrial,nº3 – C./Mecànics,9 . . 46120-ALBORAYA(Valencia)España

Tel. 96 1856305 . E-mail:kripxe@kripxe.com http://www.kripxe.com

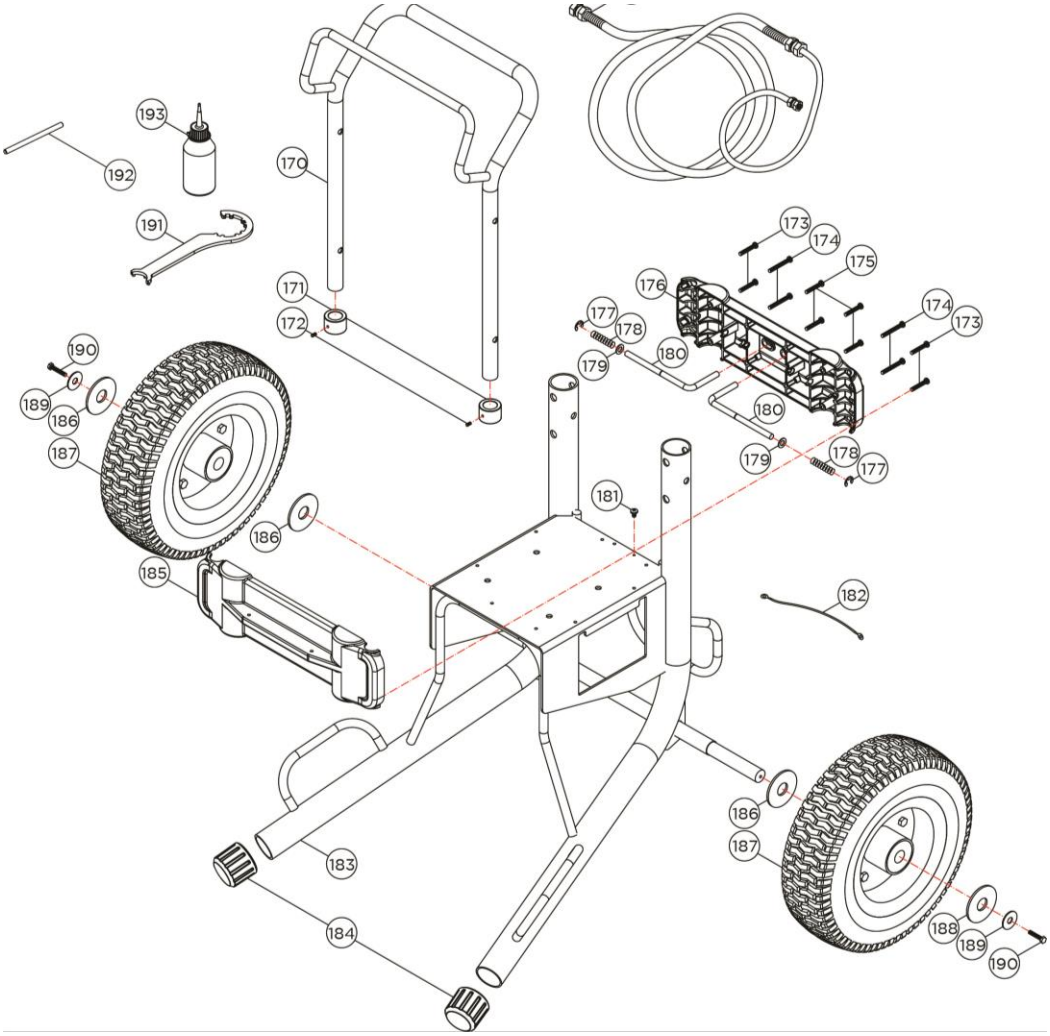

ITEM	PRODUCT CODE	DESCRIPTION	QTY
170	12-095	HANDLE	1
171	12-082	HEAD LOCKING KNOB (Ø22.5xØ32x18)	2
172	12-135	SOCKET SET SCREW (M4x4xP0.7)	2

KRIPXE,S.A Pol.Industrial,nº3 – C./Mecànics,9 . . 46120-ALBORAYA(Valencia)España

Tel. 96 1856305 . E-mail:kripxe@kripxe.com http://www.kripxe.com

173	12-132	PANHEAD TAPPING SCREW-B (M5x25)	4
174	12-134	PANHEAD TAPPING SCREW-B (M5x40)	4
175	12-133	PANHEAD TAPPING SCREW-B (M5x30)	4
176	12-109	CROSSPIECE-REAR (BLACK)	1
177	12-152	E-CLIP (E-7)	2
178	12-077	SPRING (Ø1.0xØ8.5xØ10.5x9Tx35L)	2
179	12-167	FLAT WASHER (Ø8xØ16x1.5)	2
180	12-096	RELEASE LEVER (Ø8x132.9x60)	2
181	12-142	PANHEAD MACHINE SCREW (M5x6xP0.8)	1
182	12-650-25	EARTH WIRE (Ø3x120MM)	1
183	12-081	FRAME	1
184	12-113	END CAP	2
185	12-110	CROSSPIECE-FRONT (BLACK)	1
186	12-075	FLAT WASHER	4
187	12-121	WHEEL	2
188	12-075	FLAT WASHER	4
189	12-650-26	FLAT WASHER (Ø1/4xØ32x2)	2
190	12-168	HEX BOLT (M6x16xP1.0)	2
191	12-071	DUAL PURPOSE WRENCH	1
192	12-001	PACKING NUT TOMMY BAR	1
193	Q400-005	Q-LUBE PISTON LUBRICANT	1
194	63815FFTD	TOUGHFLOW HOSE 3/8 x 15M	1

KRIPXE,S.A Pol.Industrial,nº3 – C./Mecànics,9 . . 46120-ALBORAYA(Valencia)España

Tel. 96 1856305 . E-mail:kripxe@kripxe.com http://www.kripxe.com

195	61401EETD	TOUGHFLOW HOSE 1/4 x 1M	1

KRIPXE,S.A Pol.Industrial,nº3 – C./Mecànics,9 . . 46120-ALBORAYA(Valencia)España

Tel. 96 1856305 . E-mail:kripxe@kripxe.com http://www.kripxe.com